zehnder *cornwall*

дизайн-радиатор из сантехнической латуни для систем отопления и горячего водоснабжения



zehnder *cornwall*

Zehnder Cornwall – пример изящного дизайна. Изготовленный на фабрике Zehnder вручную, каждый радиатор является уникальным изделием. Безупречное хромовое покрытие полотенцесушителя сразу привлекает внимание в ванной, исполненной в классическом стиле.

Материал, из которого изготовлен полотенцесушитель, позволяет устанавливать его как в системы отопления, так и в системы горячего водоснабжения.

Тепловая мощность проверена в соответствии со стандартом EN 442.

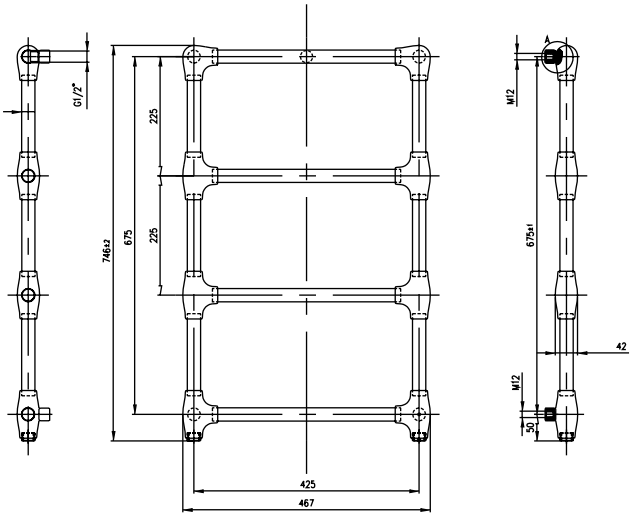





Материал: сантехническая латунь
Рабочее давление: до12 бар
Испытательное давление: 18 бар
Подключение: снизу, ½"
Покрытие: хром

Глубина 61 мм

для радиатора можно заказать вентили серии Minimalist (арт. 820 0850318), подключение к медному трубопроводу ø15 мм.

© ZRU-Cornwall-A4, Russian, 2010/3

Модель	Габаритная высота, мм	Габаритная ширина, мм	Тепловая мощность, Вт	
			ΔT=50 K	ΔT=60 K
LVCWC-75-47	746	467	135	169

Ваш торговый партнер:

Представительство в Москве - ООО “Цендер ГмбХ”
117152 Москва, Севастопольский проспект, 11Г
тел.: +7 495 988 5015 факс: +7 495 988 5016

Представительство в Санкт-Петербурге
spb@zehndergroup.ru
Представительство в Новосибирске
sibir@zehndergroup.ru
Представительство в Екатеринбурге
ural@zehndergroup.ru

www.zehndergroup.ru · mail@zehndergroup.ru